אין להתחיל עבודות ביוב במגרש
לפני קבלת ניפל-חיבור מתאגיד המים

ת"א

הערה:לקבלן
לפני התחלת עבודות באתר
לפנות לחברת" מי אביבים"
להזמין פירוק חיבורים קיימים
להזמין חיבור ומד מים לבניה
לפני התחלת עבודות ביוב
לבדוק מקום החיבור ופרטים

לתשומת לב הקבלן

1. יש להזמין,חיבור ביוב ומים למגרש לפני התחלת עבודות הבניה
2. המבצע אחראי לבדיקת המידות ולהתאמתן במקום! על כל טעות או אי התאמתן יש להודיע מיד למתכנן!
3. כל צנרת המים ואביזרים יתאימו לתקן ישראלי5452
4. מיקום סופי של ברזים וכלים סנטריים ראה פריסות אדריכל. יש לסיים לב במאוחד באסלות טליות.
5. הכנה לצנרת עבור בריכת שחיה, בריכת נוי ומיקום משאבות ע"פ יועץ בריכות
6. תעלות או בורות בעומק מעל 1.2 מטרים יש לבצע עם דיפון ותימוך או קירות בשיפוע
7. עליה וירידה לתעלות ובורות בעומק מעל1.20 מטרים יהיו בשיפוע(1/1.5 מ' אופקי, 1.0 מ' אנכי)או במדרגות
8. תעלות באדמה חולית
   - יותקנו דפנות בשני הצדדים התעלה
   - דפנות יעלו לפחות 15 ס"מ מעל מפלס הקרקע
   - חיזוק הדפנות יובטחו מפני העתקה או הזזה
9. יש לבצע מעברים מעל התעלות שרוחב התעלה יותר מ 060 ס"מ
10. עבודות בגובה מעל 2 מטרים יבוצעו בלבד על ידי עובדים שעבור הכשרה לעבודות בגובה,עם סולם ופיגומים
11. תא ביוב אחורון במגרש(חיבור לכיוון הקו עירוני) תבצע מבטון(טרומי)

מכסים על פי תקן ישראלי489

קבוצת דרגת עומס	עומס בדיקה		מיקום שימוש (על פי התקין)	דוגמאות בפרויקט
	היקון	טון (כוח)		
A 15	15	1.5	מכסים שמרים עם תנוע סלה.ווכלי רדיו. אפנים	במחדר משאבות,תעלות ניקוז חדר משאבות בגינה פרטית,בשל הנכי רדיו
B125	125	12.5	מדרכה .שביליים .תנועה פרטה. מגרש או שטוח חנייה	תעלות בכניסה לחנייה בחניה. מכסים בחנייה ומעבר רכבים,מדרכה
C250	250	25.0	רחובות.תנועה מסחרית כמה. כניסה למוסאמחניה	מגוון כחב לפינוי אשפה. רחבת ביבי אש
D400	400	40.0	מכסים בפסכוני תנועה בנבש חנייה לכל סוג הרכב	
D600	600	60.0	אזורים נתונים לעומסים- גלגלים קבועים,מטוס,ריפ נסע.מסלולי נחיתה/עזרתה	
D900	900	90.0	אזורים הנתונים לעומס גלגלים קבועים מאוד סוגי מסלולי נחיתה/עזרתה	

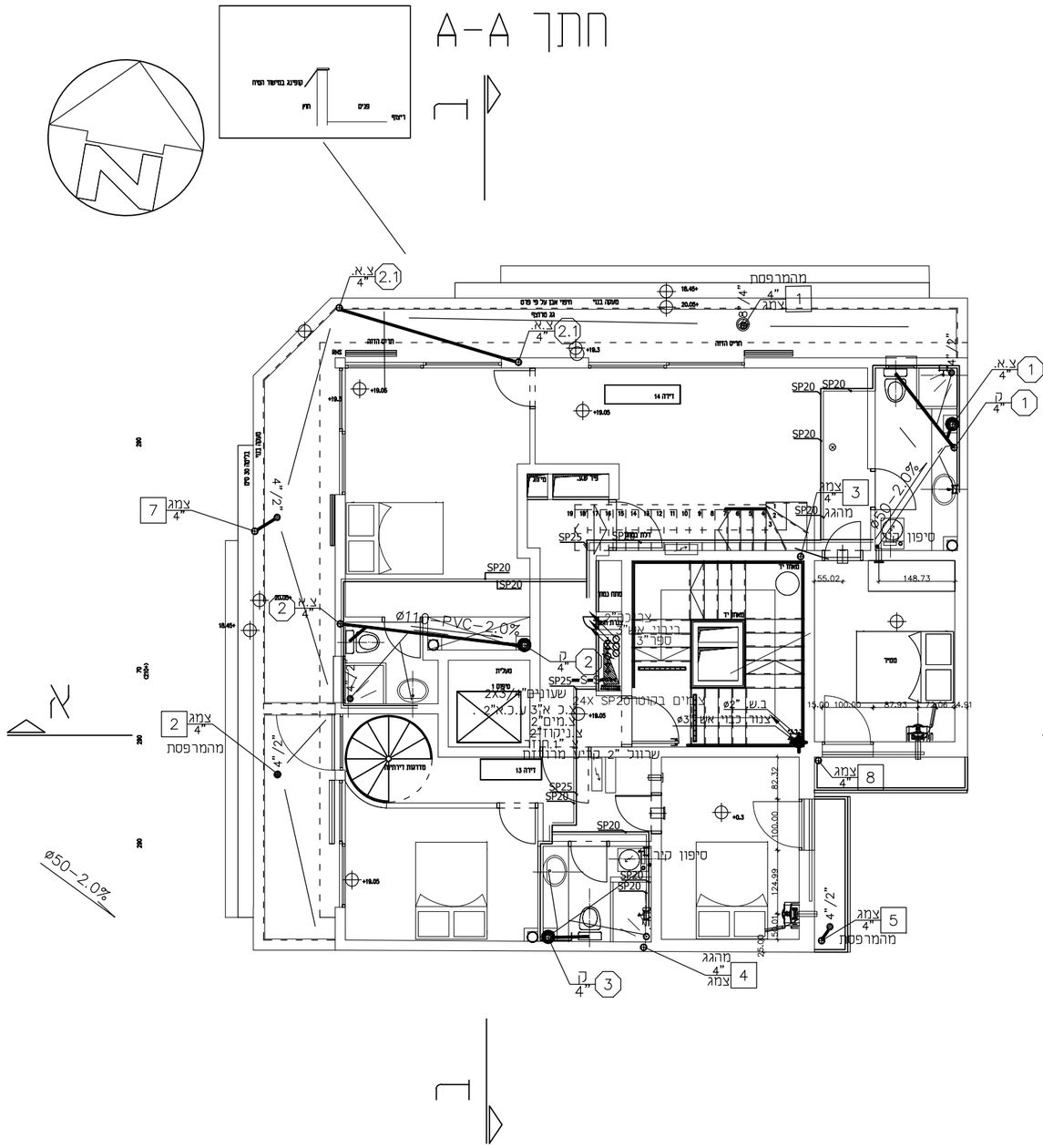

מספר	שינוי	תאריך
1	תכנון ראשון	25.10.20

שם הפרויקט: לוינסקי 28 פינת השביר 15, ת"א

שם המזמין: קונדור ז'נרל אנטרפרייזס ב"עמ

מספר הגרסה	מספר המבנה	מספר חלקה	מספר תעבודה
6		• • •	5 2 0 6

נושא: תכנית קומה ה'

קנה מידה: 1 : 50

תאריך תעבודה: 25.08.2020

לעיון ● 25.10.20 | למכרז ○ | לביצוע ○

עדכון: 1 — 25.10.2020

אינסטלציה סניטרית

בוז'קר מהנדסים בע"מ
יצחק שדה 40 תל אביב
טל:03-5372773 ,050-8455699
FAX:03-5372774
E-mail:BUZAKER@BUZAKER.CO.IL
http://www.buzaker.co.il/

גורל גליון:
St1 \\Server-st4\archiv\3971\rab-עיון xrf:rab x-5206dwg